DETALHE 02 – GRADEAMENTO DE EMERGÊNCIA

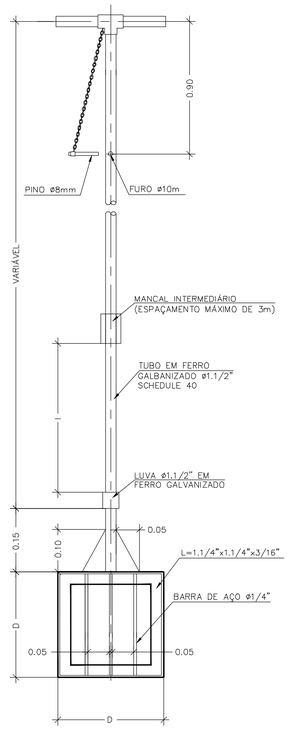

VISTA FRONTAL

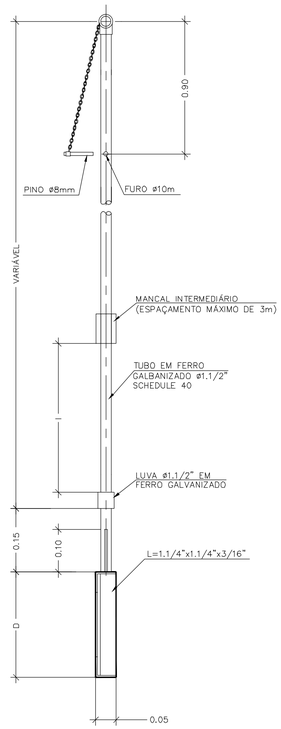

VISTA LATERAL

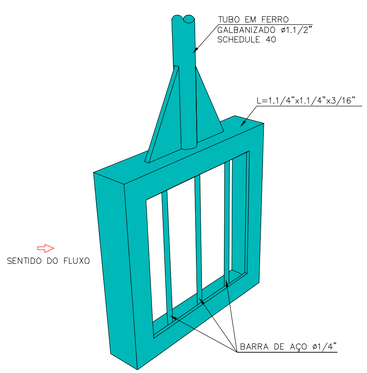

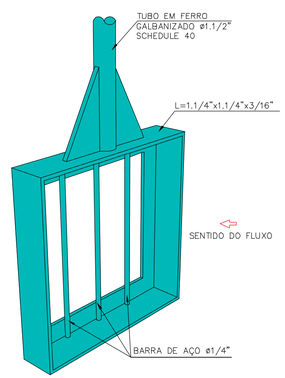

DETALHE 02.1 – BASE DO GRADEAMENTO DE EMERGÊNCIA

S/ ESCALA

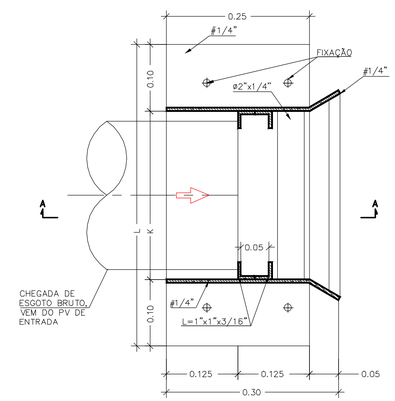

PLANTA

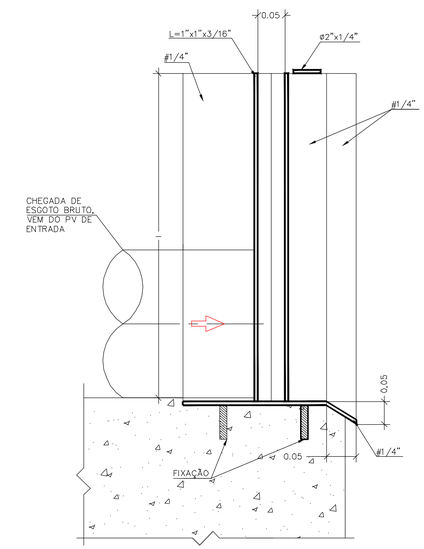

CORTE A–A

TABELA 03 – DIMENSÕES DO SISTEMA DE GRADEAMENTO CESTO/EMERGÊNCIA

DN DA TUBULAÇÃO	A	B	C	D	E	F	G	H	I	J	K	L
150	400	400	300	200	640	515	870	1270	250	215	220	420
200	400	500	400	250	740	670	895	1295	300	270	270	470
250	400	600	500	300	840	800	920	1320	350	300	320	520
300	400	700	600	350	940	950	950	1350	400	350	370	570
350	400	750	650	400	990	1050	980	1380	450	400	420	620
400	400	800	700	450	1040	1150	1010	1410	500	450	470	670
450	400	850	750	500	1090	1250	1045	1445	550	500	520	720
500	400	900	800	550	1140	1350	1080	1480	600	550	570	770
600	400	950	850	600	1190	1400	1115	1515	650	600	620	820

MEDIDAS EM (mm)

N°	DISCRIMINAÇÃO	REVISOR	VERIFICAÇÃO DA CONFORMIDADE	CÓDIGO	OBJETO
R E V I S Õ E S				D O C U M E N T O S D E R E F E R Ê N C I A	

ENGCONSULTORIA
ENG CONSULTORIA E PROJETOS S/S LTDA
AVENIDA BRIGADEIRA, 2807, CONJ 211, CEP 04026-200, SÃO PAULO, SP
e-mail: contato@engconsultoria.com.br
CREA: 3758232

ART PROJ: 28027230191447772

		VERIFICAÇÃO DA CONFORMIDADE	
PROJ.	R.M.S.	EG/DIPRO	
COORD. ÁREA	R.M.S.	EG/DECOP	
COORD. PROJ	PEDRO IVO	EG/DECOP	
RESP.TEC.	ENG. PEDRO IVO DE ALMEIDA SANTOS CREA: 5061115668		

ESTA FOLHA É PROPRIEDADE DO SAEMAS - SERVIÇO AUTÔNOMO DE ÁGUA, ESGOTO E MEIO AMBIENTE - E SEU CONTEÚDO NÃO PODE SER COPIADO OU REVELADO A TERCEIROS. A LIBERAÇÃO OU A VERIFICAÇÃO DA CONFORMIDADE DESTE DOCUMENTO NÃO EXIME A PROJETISTA DE SUA RESPONSABILIDADE SOBRE O MESMO.

Saemas SAEMAS SERTÃOZINHO

EMPREENDIMENTO: SISTEMA DE ESGOTAMENTO SANITÁRIO DO MUNICÍPIO DE SERTÃOZINHO

OBJETO: PROJETO HIDRÁULICO DA ESTAÇÃO ELEVATÓRIA DE ESGOTO BRUTO DO JARDIM PARAÍSO

DETALHE 02

LOCAL: RUA FIORAVANTE SICCHIERI - MUNICÍPIO DE SERTÃOZINHO

ESC: INDICADA	FL. TIPO	CÓDIGO:	FOLHA No.	REVISÃO
	A1	SAEMAS-JPA-EEE-HID	07	R0